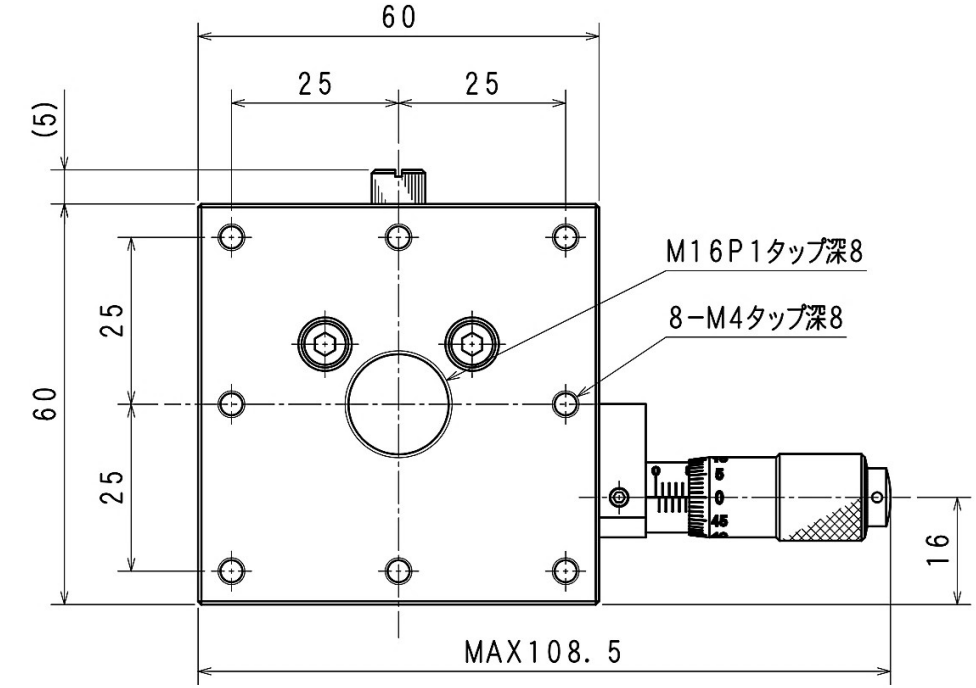
60
25
25
(5)
M16P1タップ深8
8−M4タップ深8
25
60
25
16
MAX108.5

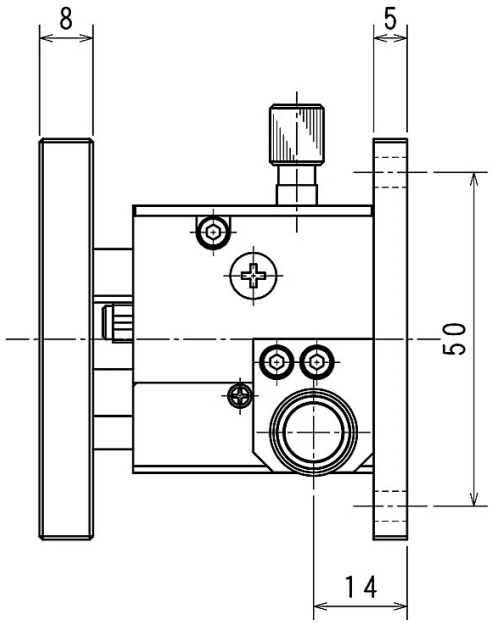
8
5
50
14

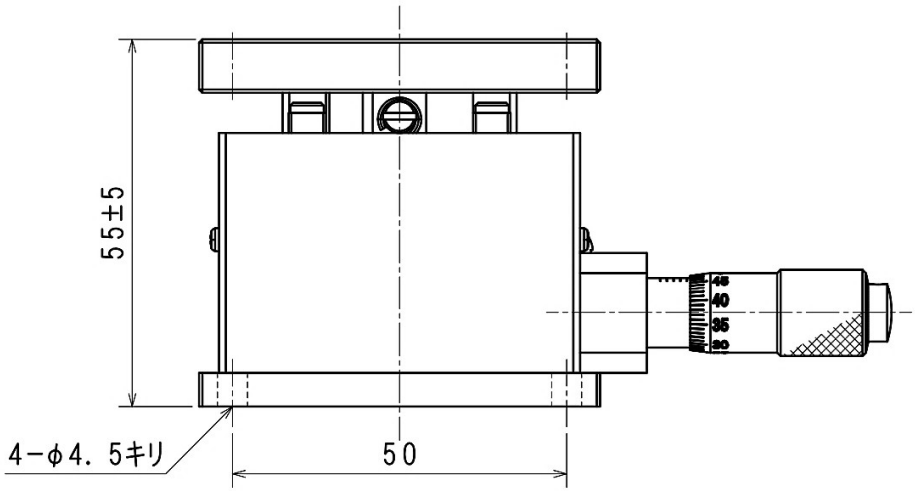
55±5
4−φ4.5キリ
50