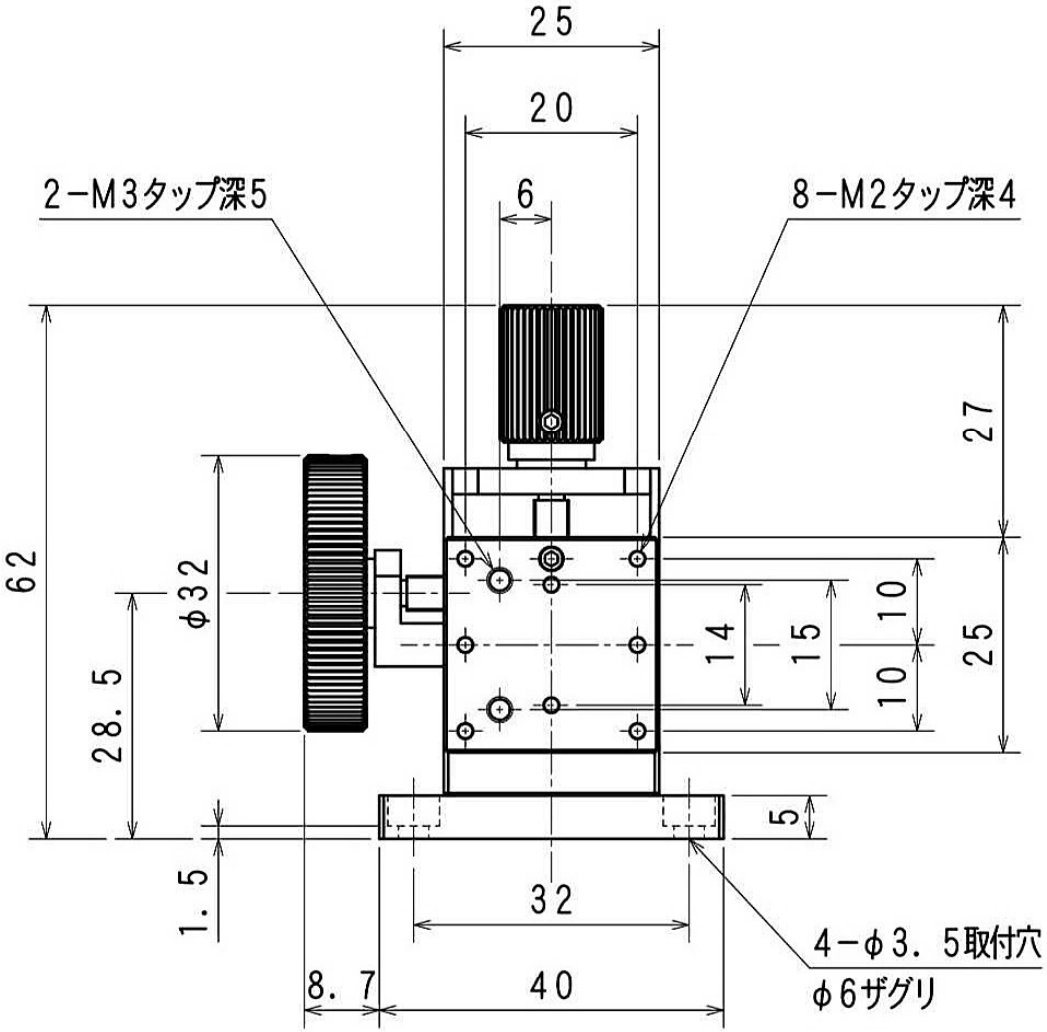
25
20
6
2−M3タップ深5
8−M2タップ深4
27
62
φ32
28.5
14
15
10
10
25
5
1.5
32
4−φ3.5取付穴
φ6ザグリ
8.7
40

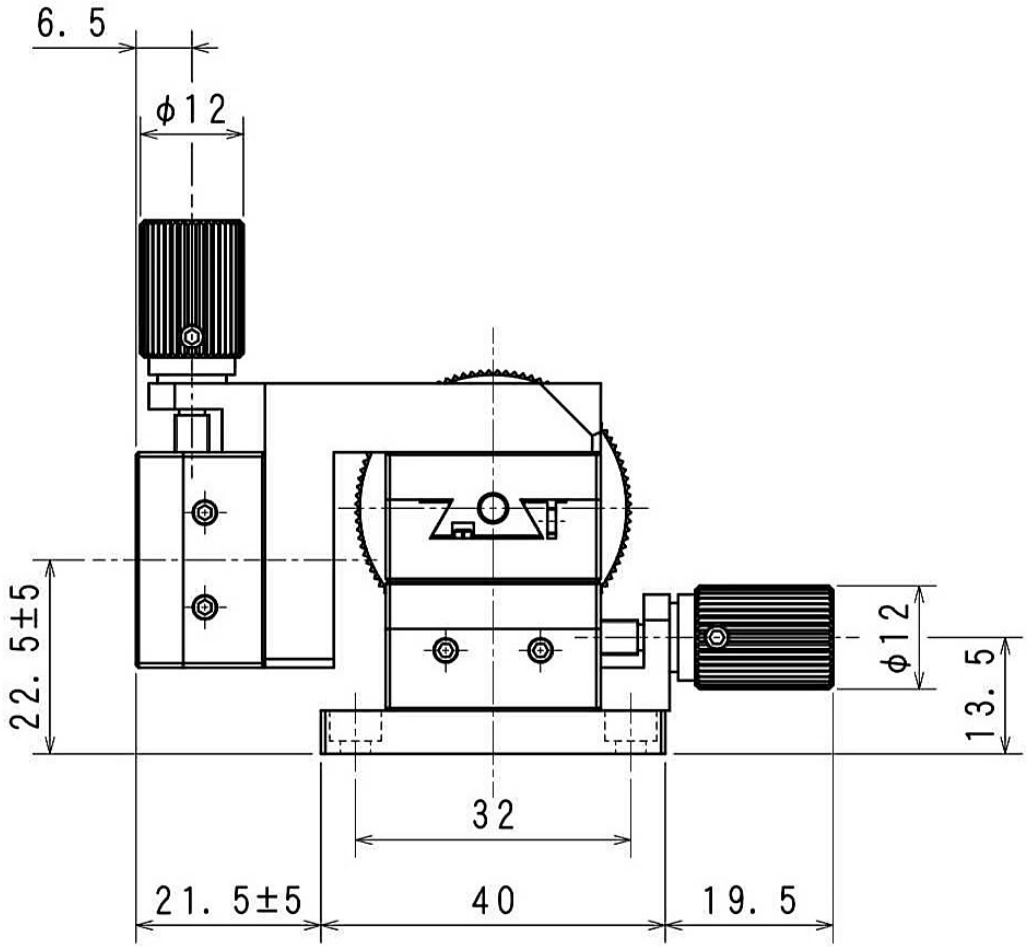
6.5
φ12
22.5±5
φ12
13.5
32
21.5±5
40
19.5