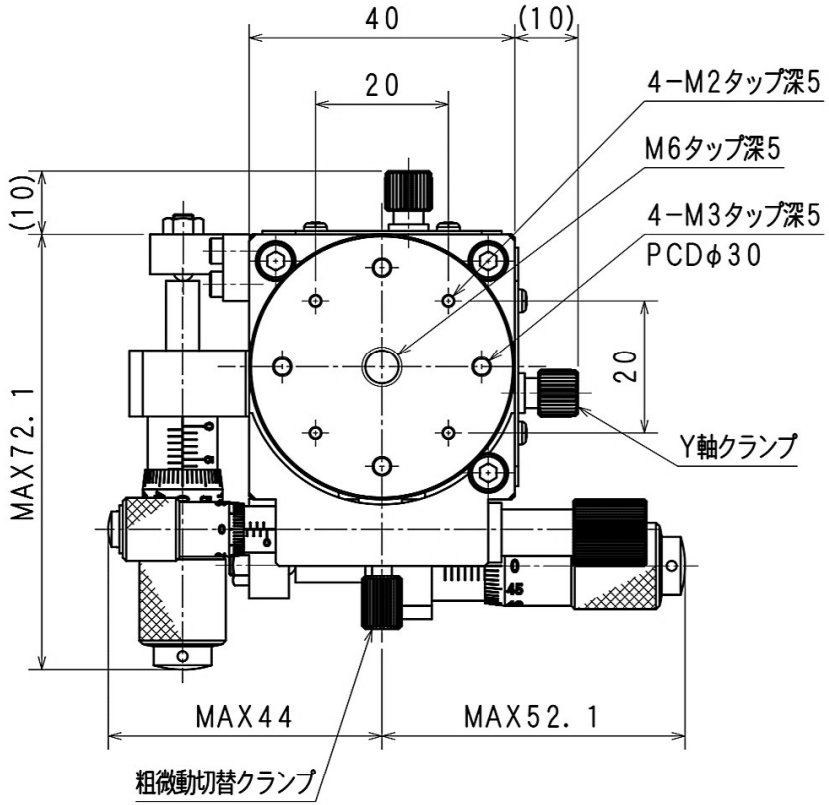
40
(10)
20
4−M2タップ深5
M6タップ深5
4−M3タップ深5
PCDφ30
(10)
MAX72.1
20
Y軸クランプ
MAX44
MAX52.1
粗微動切替クランプ

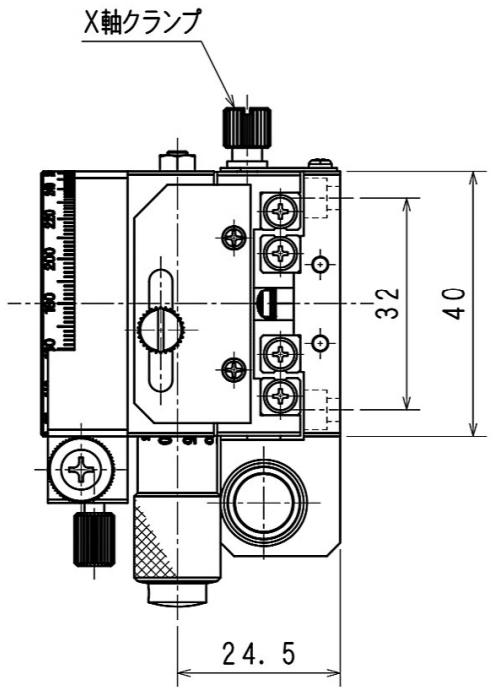
X軸クランプ
32
40
24.5

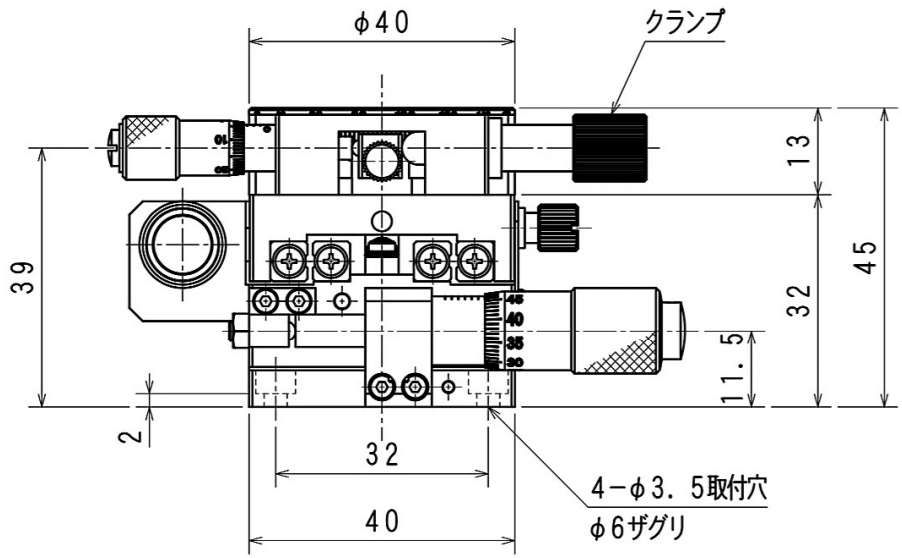
φ40
クランプ
13
39
45
32
11.5
2
32
40
4−φ3.5取付穴
φ6ザグリ