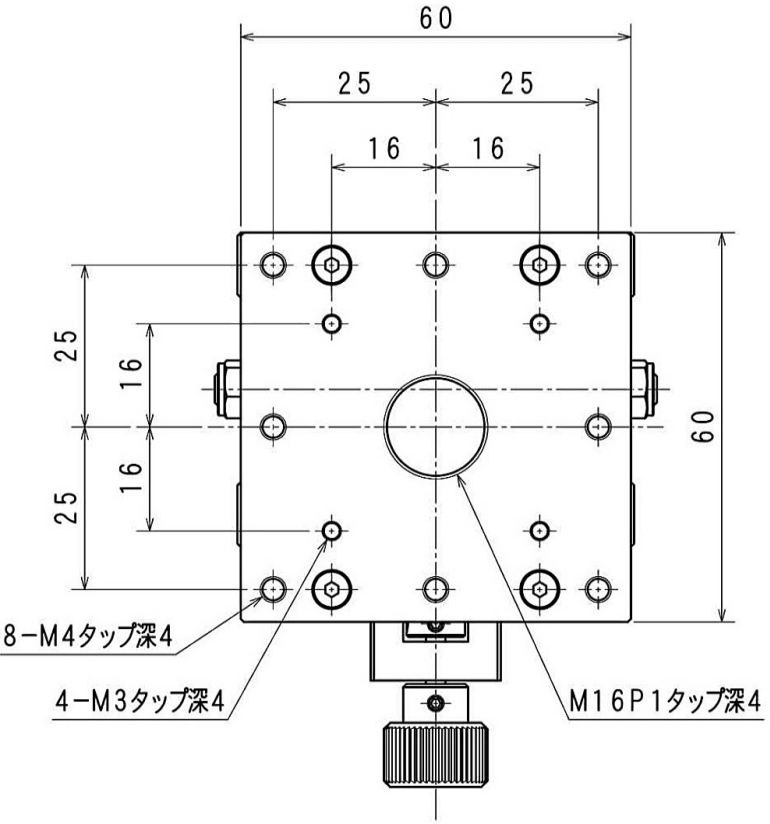

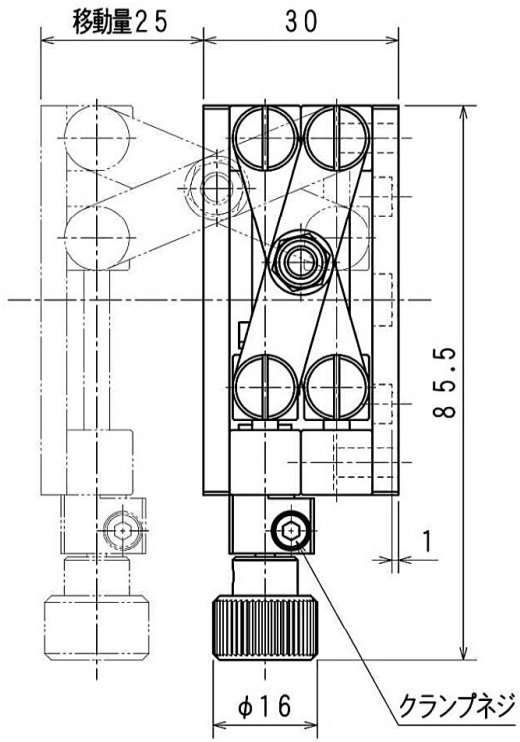

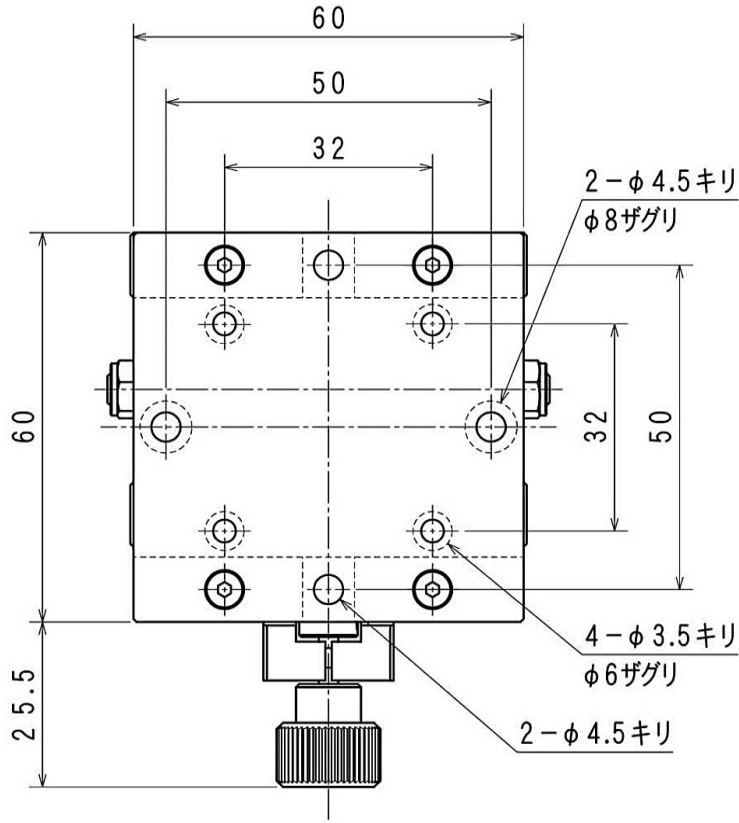

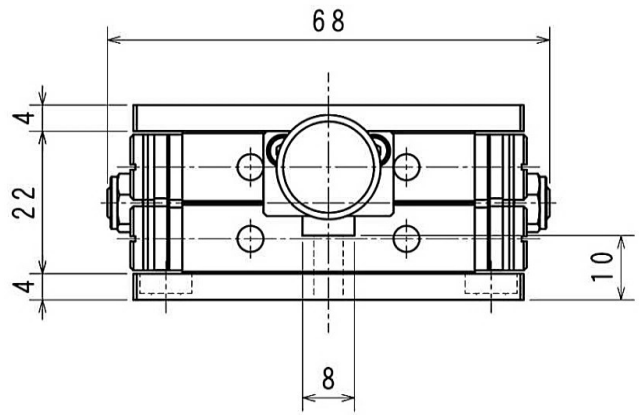

仕　様

ステージ面	：	６０×６０mm
移　動　量	：	２５mm
駆 動 方 式	：	ネジ（Ｐ０．５mm）
移動ガイド	：	シングルパンタグラフ方式
移動精度・平行度	：	０．３mm
耐　荷　重	：	3kgf（２９Ｎ）
重　　量	：	０．２５kg
材　　質	：	アルミ・ステンレス
表 面 処 理	：	黒アルマイト