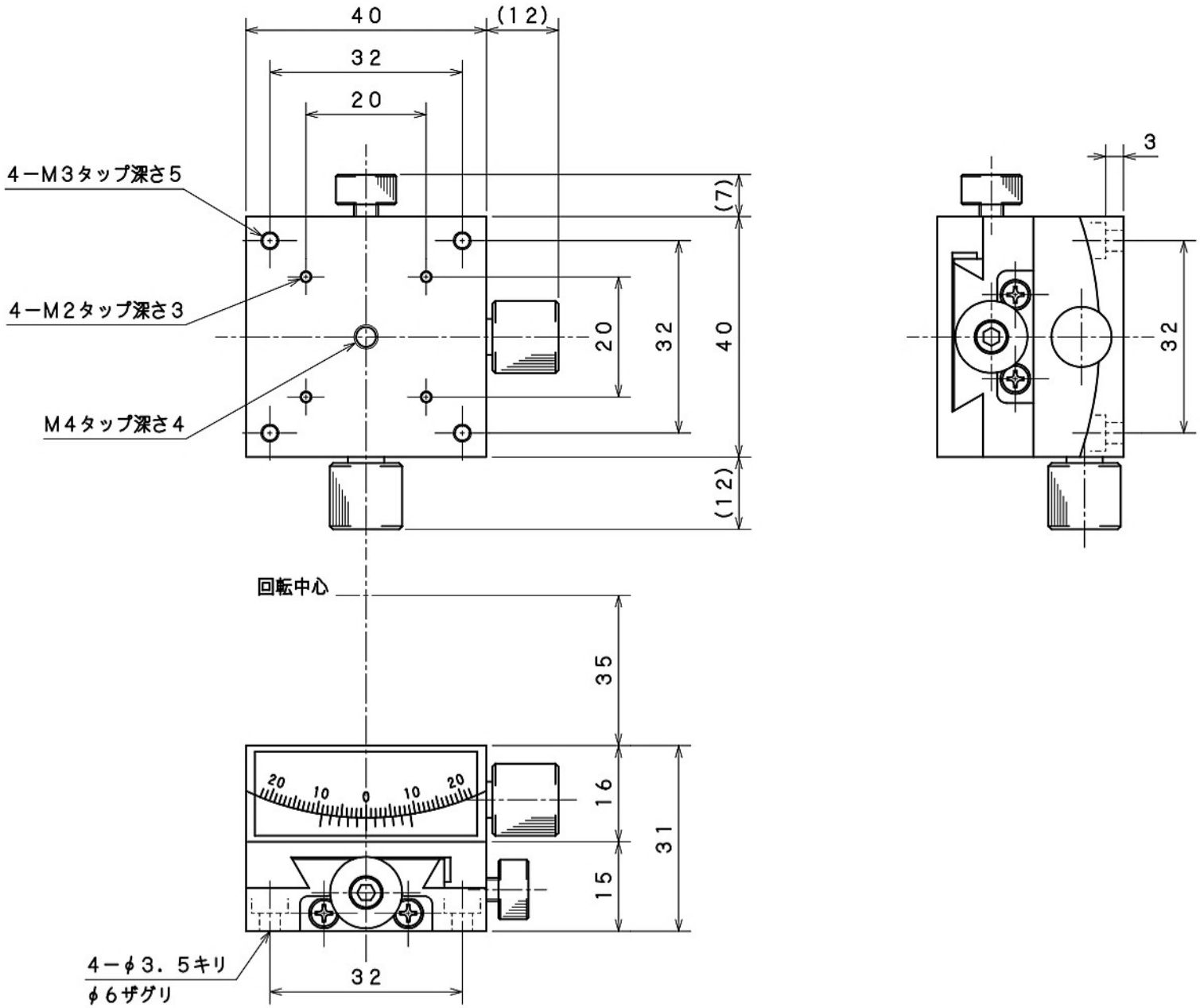
40
(12)
32
20
4－M3タップ深さ5
4－M2タップ深さ3
M4タップ深さ4
(7)
20
32
40
(12)
3
32
回転中心
35
16
31
15
20
10
0
10
20
4－φ3．5キリ
φ6ザグリ
32