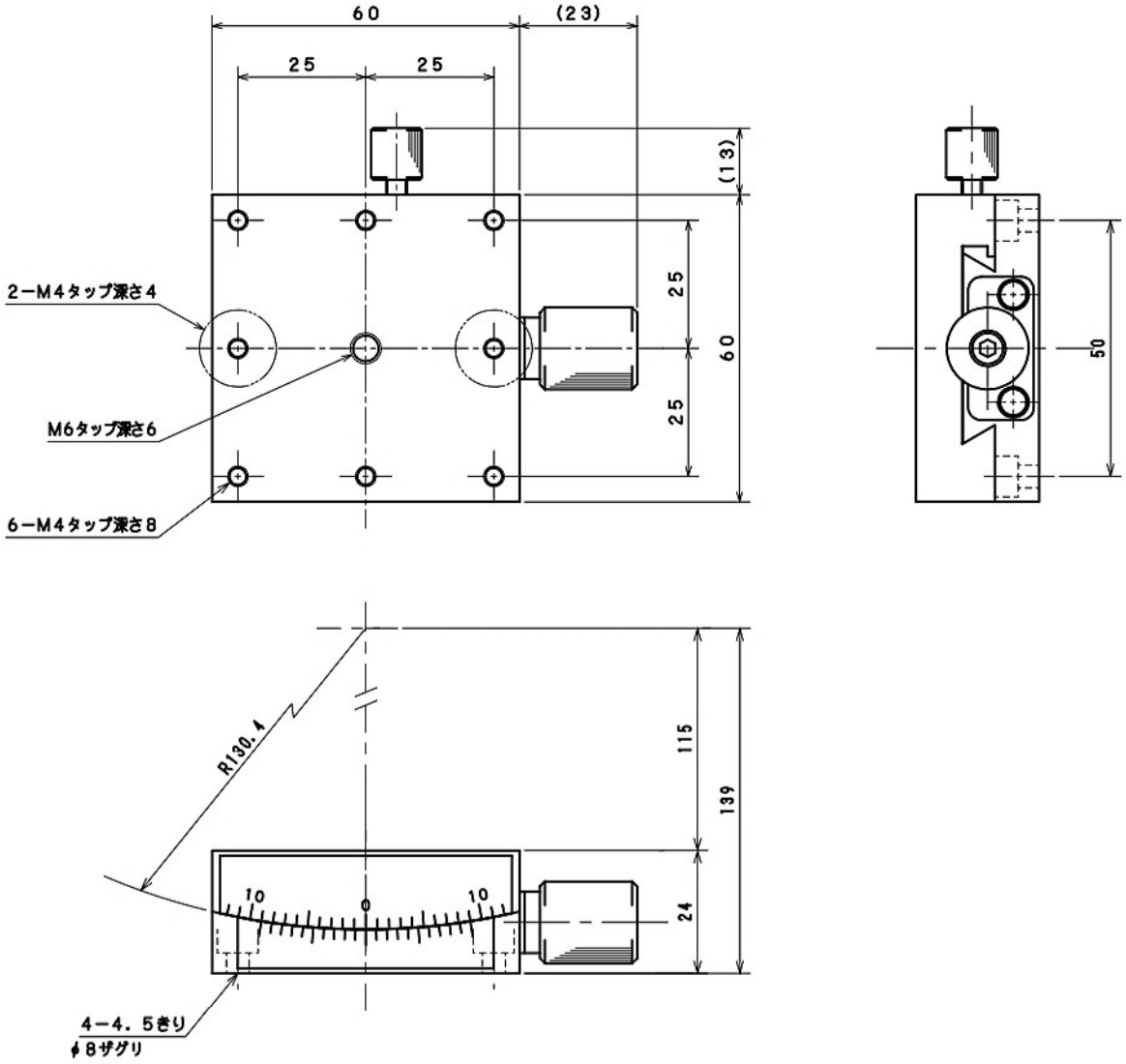
60
(23)
25
25
(13)
2−M4タップ深さ4
M6タップ深さ6
6−M4タップ深さ8
25
60
25
50
R130.4
115
139
24
10
0
10
4−4．5きり
φ8ザグリ