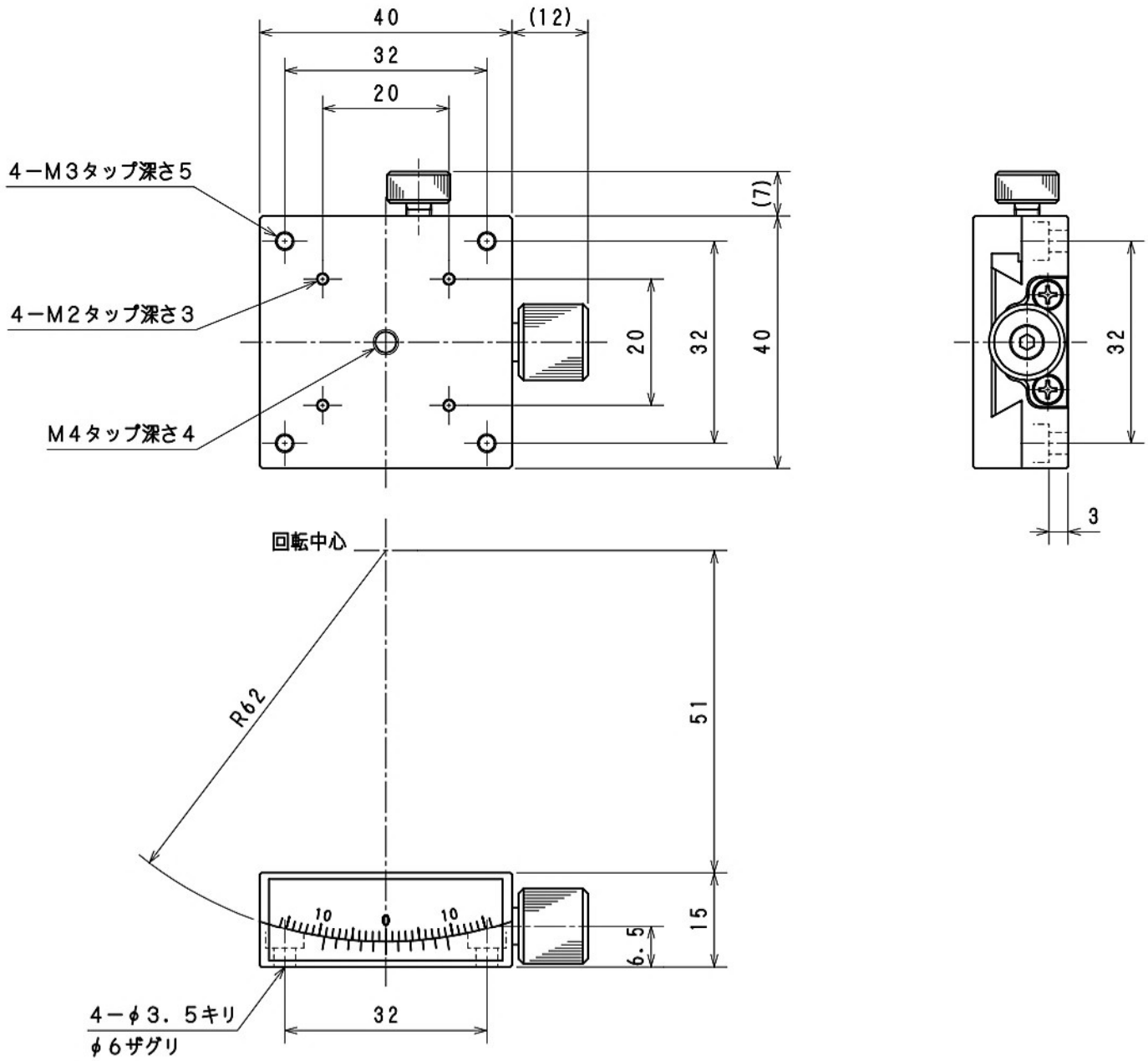
40
(12)
32
20
4ーM3タップ深さ5
4ーM2タップ深さ3
M4タップ深さ4
(7)
20
32
40
32
3
回転中心
R62
51
15
6.5
10
0
10
32
4ーφ3．5キリ
φ6ザグリ