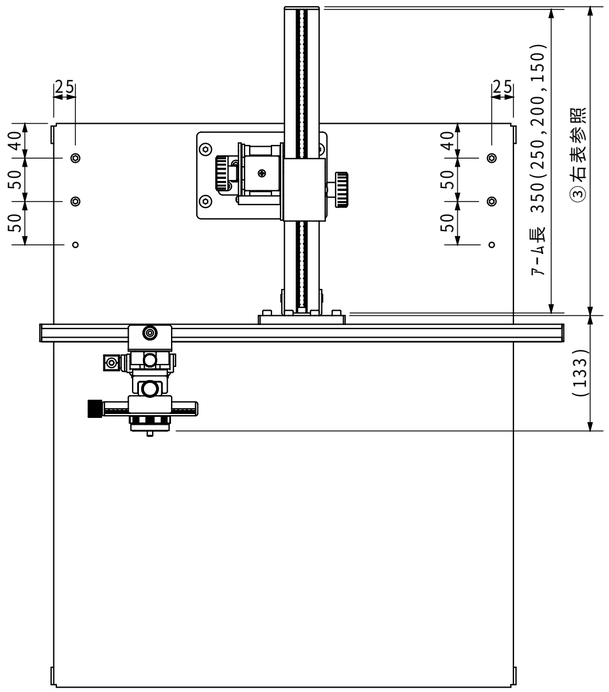

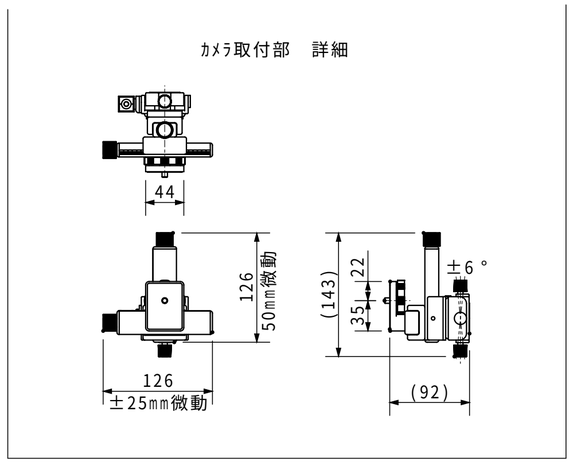

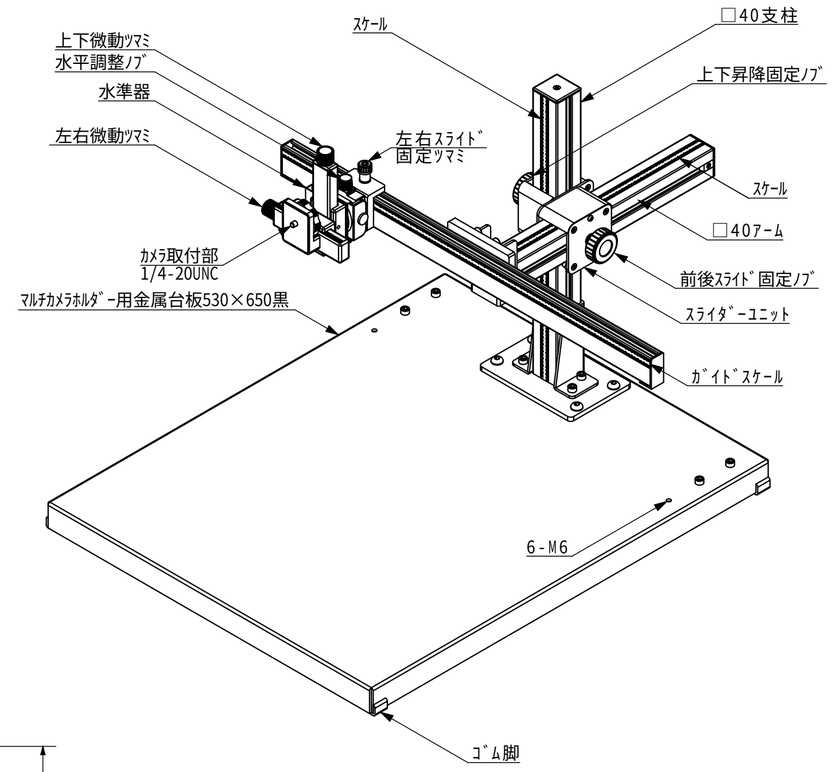

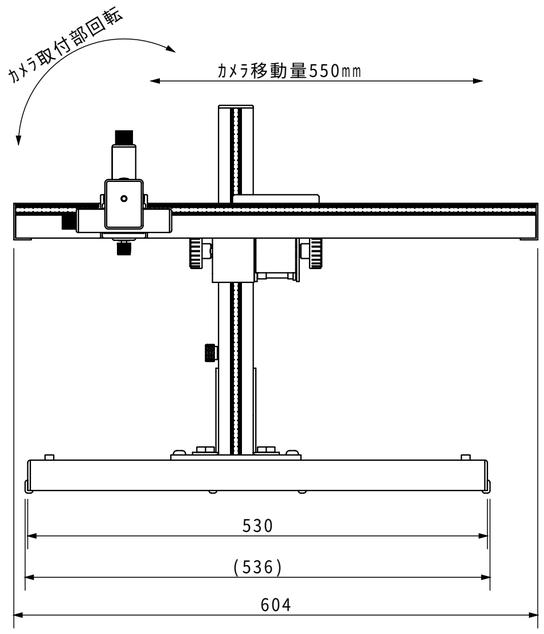

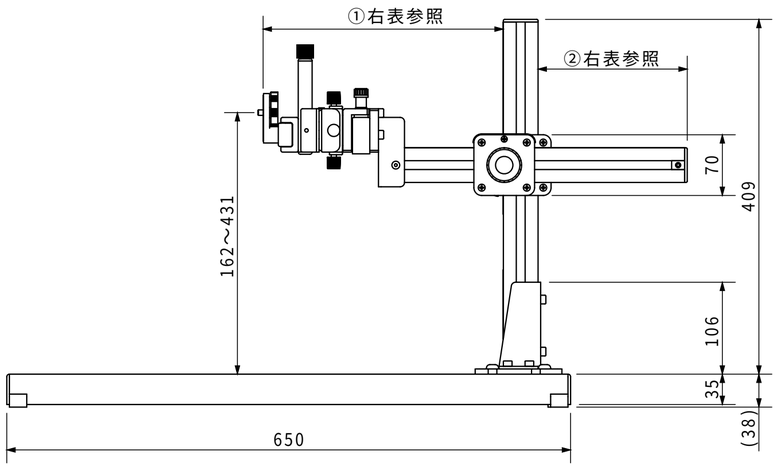

ｱｰﾑ各寸法

ｱｰﾑ長	ｱｰﾑ移動量	①寸法		②寸法		③寸法
		最大	最小	最大	最小	
350	253	451	157	251	15※	356
250	153	351		151		256
200	103	301		101		206
150	53	251		51		156

※ｽﾗｲﾀﾞｰﾕﾆｯﾄ後端までの距離
各最大値、及び、最小値はｶﾒﾗ取付部微動量を含む

ﾏﾙﾁｶﾒﾗﾎﾙﾀﾞｰ2(400)
ﾏﾙﾁｶﾒﾗﾎﾙﾀﾞｰ用Xｽﾗｲﾀﾞｰ600
ﾏﾙﾁｶﾒﾗﾎﾙﾀﾞｰ用金属台板530×650黒