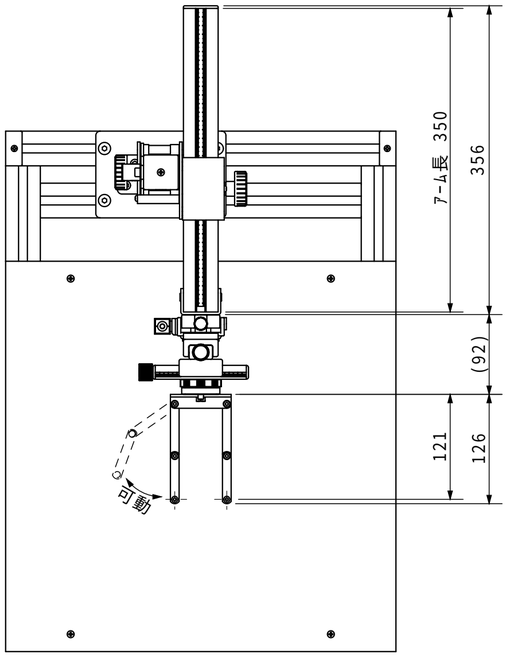

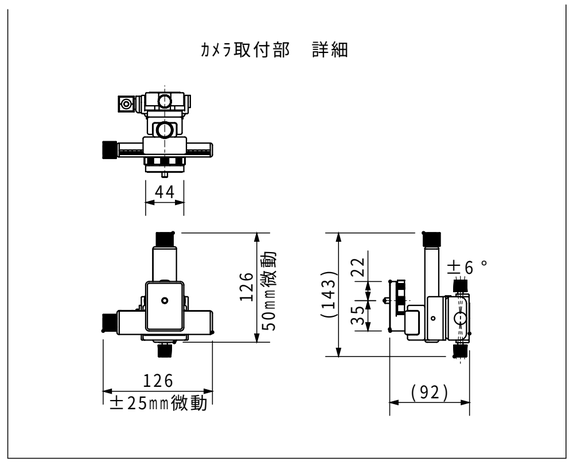

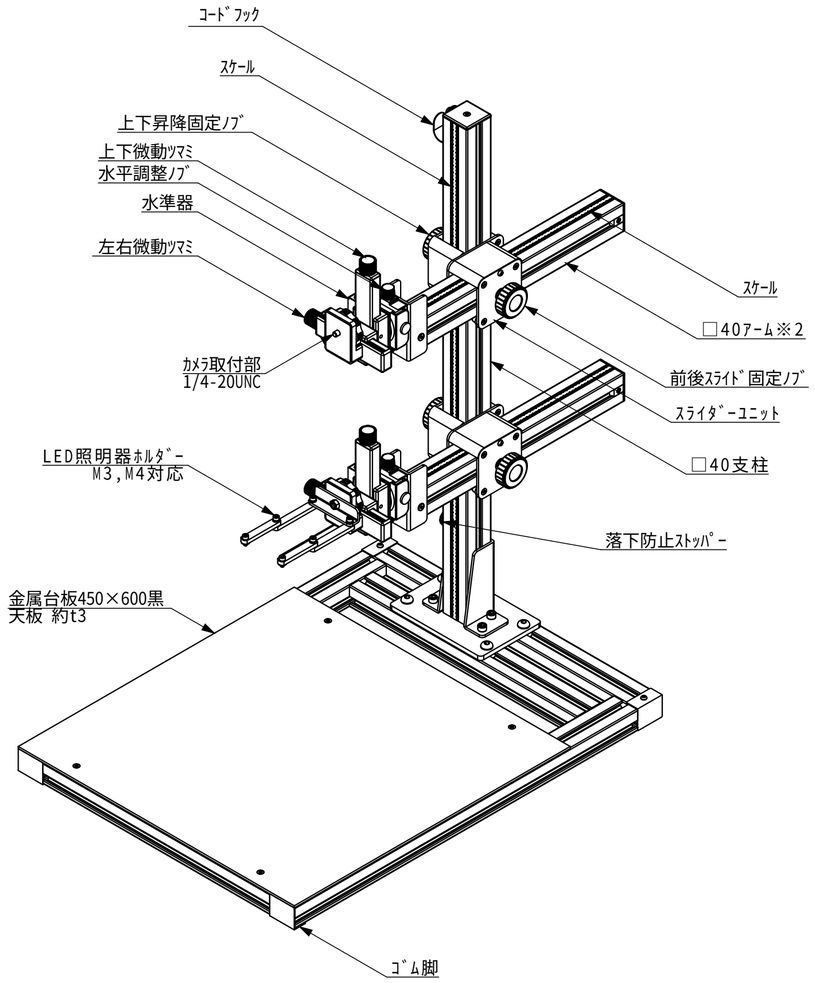

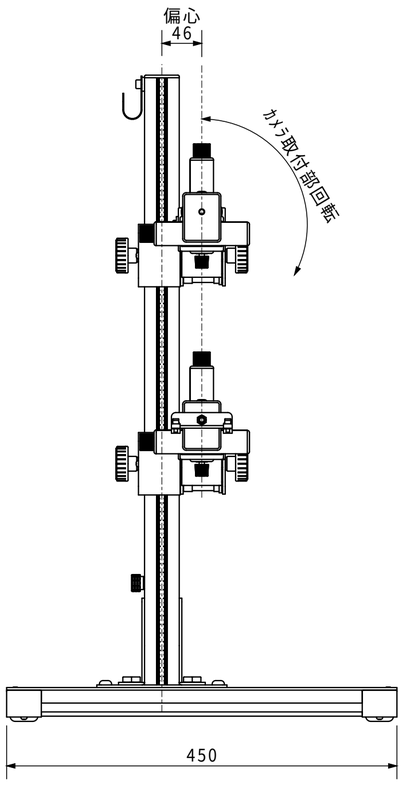

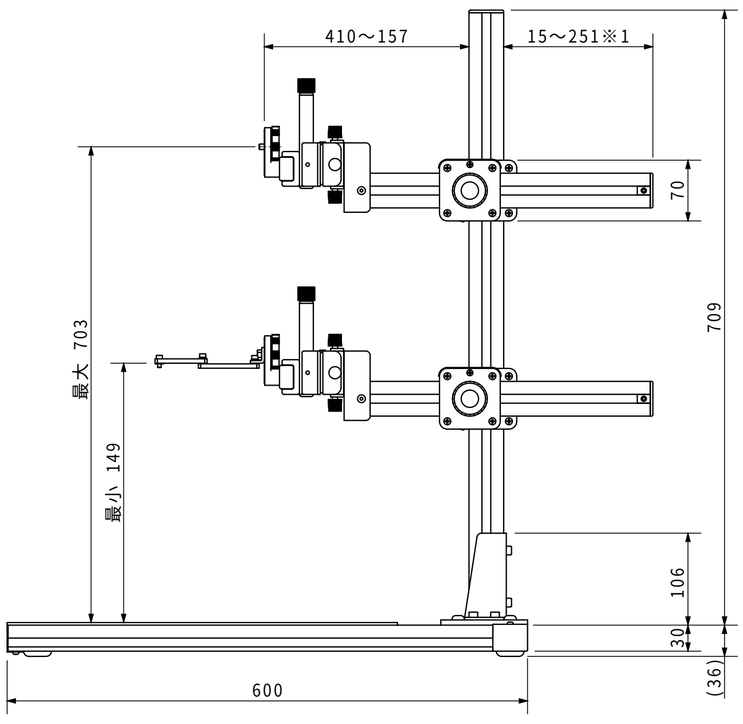

※1.ｽﾗｲﾀﾞｰﾕﾆｯﾄ後端までの距離
　各最大値、及び、最小値はｶﾒﾗ取付部微動量を含む

※2.上段と下段のｱｰﾑは同形状です

マルチカメラホルダー2(700)
マルチバリエーション並列2連
LED照明器ホルダー
金属台板450×600黒