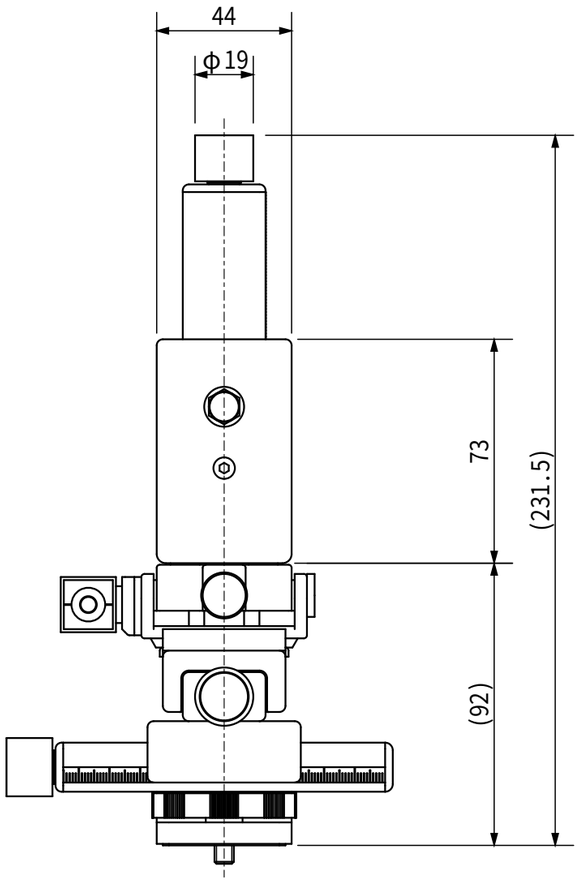

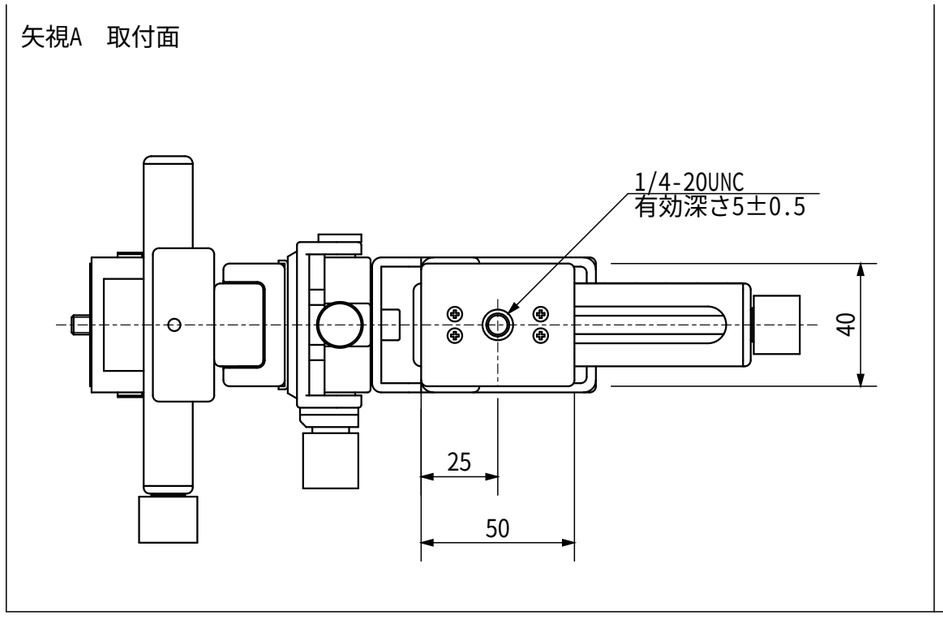

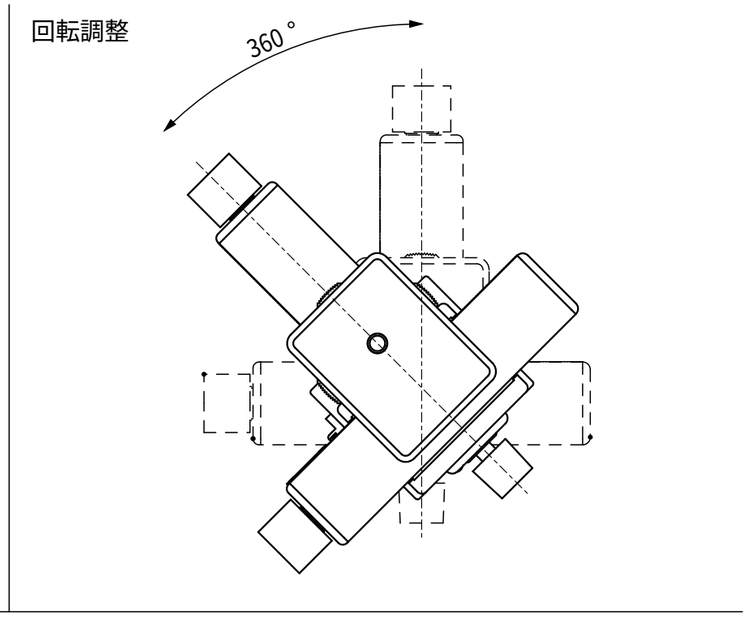

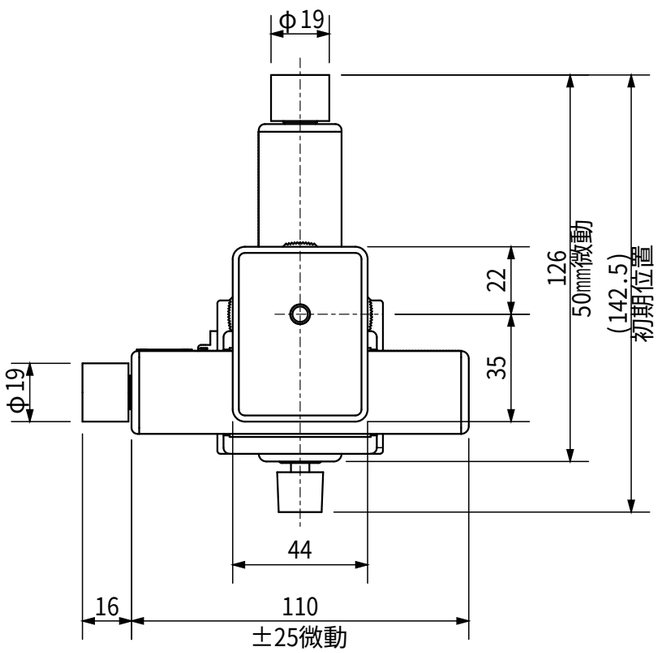

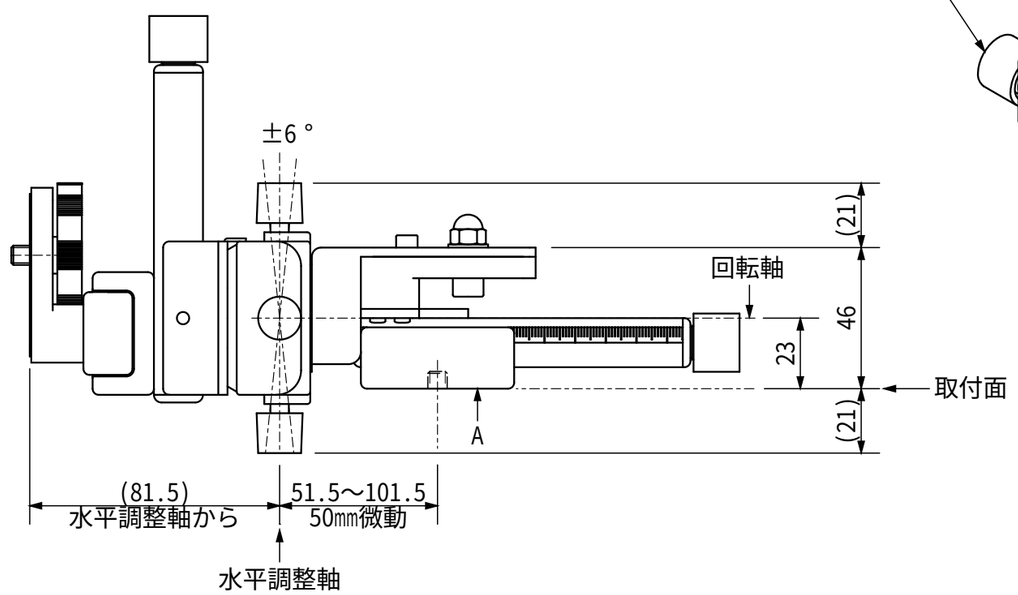

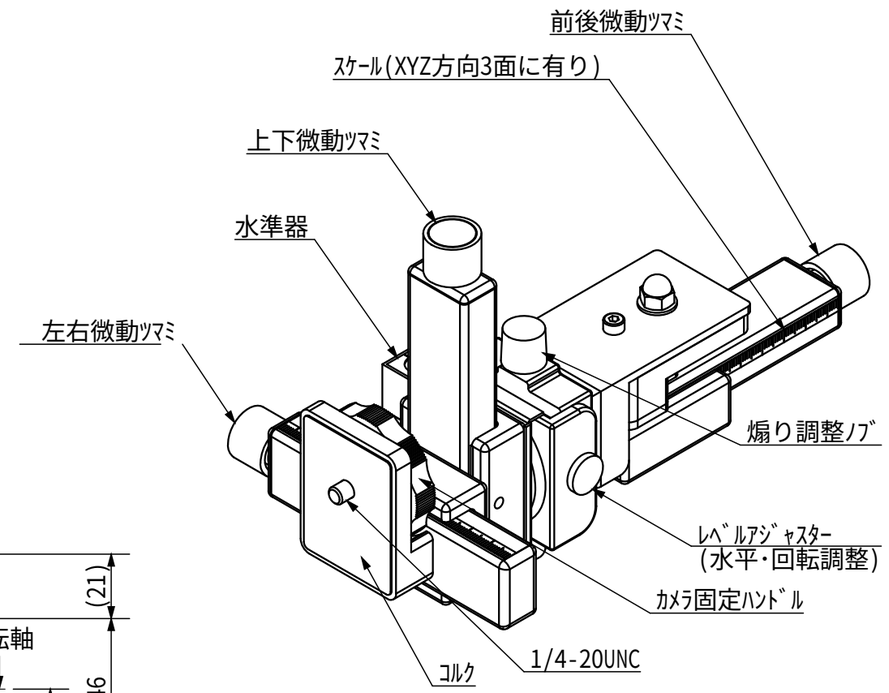

ﾏｲｸﾛ微動装置XYZ-L